Jean Louis MENEGON
Représentant et Conseiller
Région Sud Ouest
Tel : 06 76 08 96 83
Email: jlouismenegon@aol.com
www.menegon-metrologie.com

Trusquins	Calibres de altura
Instruments de traçage	Gramiles de trazado
Calibres de marquage	Calibres de marcado
Compas	Compases
Pointes à tracer	Puntas de trazar

Trusquins et traceurs digitaux
Modèle de précision

Calibres de altura y gramiles digitales
Modelo de precisión

- Norme constructeur
- Ajustement fin et blocage
- Grand écran LCD
- Pointe à tracer en carbure de tungstène
- Livrés dans un emballage individuel

Fonctions:
- Marche/Arrêt
- Conversion mm/pouces
- Zéro flottant
- Fonction PRESET ±
- Mémorisation de la valeur affichée
- Sortie de données OPTO RS 232

- Norma de fábrica
- Ajuste fino y bloqueo
- Gran pantalla LCD
- Punta de trazar de carburo de tungsteno
- Suministrados en paquetes individuales

Funciones:
- Encendido/Apagado
- Selección mm/pulgadas
- Puesta a cero en cualquier posición
- Función PRESELECCION ±
- Memorización del valor indicado
- Salida de datos OPTO RS 232

1800 1.. :
Avec base en fonte de fer

1800 1.. :
Con base de fundición

1801 1.. :
Base en acier trempé, surface supérieure utilisable en tant que table de mesure, avec support additionnel de comparateur

1801 1.. :
Base de acero templado, superficie superior utilizable como mesa de medida, con soporte adicional de comparador

1802 1.. :
Boîte en bois

1802 1.. :
Caja de madera

1803 101 / 1803 102 :
Pointe à tracer en carbure de tungstène 65 / 75 mm

1803 101 / 1803 102 :
Punta de trazar de carburo de tungsteno 65 / 75 mm

1804 101 / 1804 102 :
Pointe à tracer en carbure de tungstène 120 /150 mm

1804 101 / 1804 102 :
Punta de trazar de carburo de tungsteno 120 /150 mm

1805 101 :
Support de comparateur 170 mm

1805 101 :
Soporte de comparador 170 mm

1850 203 :
Câble de données 2 m

1850 203 :
Cable de datos 2 m

mm	inch	mm	inch	Base / Base mm	kg	Nº	Nº	Nº	Nº	Nº
300	12	0,01	.0005	90 x 140	4,1	1800 101	1802 101	1803 101	1804 101	1805 101
600	24	0,01	.0005	90 x 140	4,6	1800 102	1802 102	1803 102	1804 102	1805 101
300	12	0,01	.0005	60 x 100	3,6	1801 101	1802 101	1803 101	1804 101	1805 101
600	24	0,01	.0005	110 x 160	13,00	1801 102	1802 102	1803 102	1804 102	1805 101
1000	40	0,01	.0005	110 x 160	17,80	1801 103	1802 103	1803 102	1804 102	1805 101

Trusquins et traceurs
avec double colonne, compteur et comparateur

Calibres de altura y gramiles
con doble columna, contador y comparador

- Norme constructeur
- Base en fonte de fer avec colonne en acier spécial
- Ajustement avec manivelle
- Double compteur avec directions de comptage positive et négative
- Zéro flottant
- Lecture 1mm au compteur 0,1 / 0,01 mm au comparateur
- Pointe à tracer en carbure de tungstène
- Livrés dans un emballage individuel

- Norma de fábrica
- Base de fundición con columna de acero especial
- Ajuste con manivela
- Contador doble para direcciones de contado positivas y negativas
- Puesta a cero en cualquier posición
- Lectura 1mm en el contador , 0,1 / 0,01 mm en el comparador
- Punta de trazar de carburo de tungsteno
- Suministrados en paquetes individuales

1817 1.. :
Trusquins

1817 1.. :
Calibres de altura

Autres capacités, sur demande
Otras capacidades bajo demanda

1802 1.. :
Boîte en bois

1802 1.. :
Caja de madera

1817 5.. :
Pointe à tracer en carbure de tungstène

1817 5.. :
Punta de trazar de carburo de tungsteno

mm	mm	mm	Base / Base mm	kg	Nº	Nº	Nº
300	1/100	0,04	85x125	4,2	1817 101	1802 101	1817 501
600	1/100	0,06	120x180	9,8	1817 103	1802 103	1817 503

Ajustement avec manivelle
Ajuste con manivela

Trusquins et traceurs digitaux avec double colonne

Calibres de altura y gramiles digitales con doble columna

No. 1807 101

- Norme constructeur
- Base en fonte de fer, colonnes en acier spécial
- Ajustement avec manivelle
- Grand écran LCD
- Pointe à tracer en carbure de tungstène
- Livrés dans un emballage individuel

Fonctions :
- Marche/Arrêt
- Conversion mm/pouces
- Zéro flottant
- Sortie de données

- Norma de fábrica
- Base de fundición, columnas de acero especial
- Ajuste con manivela
- Gran pantalla LCD
- Punta de trazar de carburo de tungsteno
- Suministrados en paquetes individuales

Funciones :
- Encendido/Apagado
- Selección mm/pulgadas
- Puesta a cero en cualquier posición
- Salida de datos

1807 1.. :
Trusquins

1807 1.. :
Calibres de altura

1802 1.. :
Boîte en bois

1802 1.. :
Caja de madera

1817 5.. :
Pointe à tracer en carbure de tungstène

1817 5.. :
Punta de trazar de carburo de tungsteno

1850 205 :
Câble de données 2 m

1850 205 :
Cable de datos 2 m

! Autres dimensions sur demande.

! Otras dimensiones bajo demanda.

Ajustement avec manivelle
Ajuste con manivela

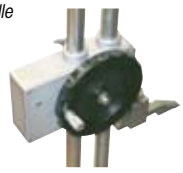

mm	inch	mm	inch	mm	Base / Base mm	kg	Nº	Nº	Nº
300	12	0,01	.0005	0,04	85x125	4,2	1807 101	1802 101	1817 501
600	24	0,01	.0005	0,06	120x180	9,8	1807 103	1802 103	1817 503

Trusquins et traceurs digitaux STANDARD

Calibres de altura y gramiles digitales ESTANDAR

No. 1800 101s

- Norme constructeur
- Base en fonte de fer avec colonne en acier spécial
- Ajustement fin et blocage
- Grand écran LCD
- Pointe à tracer en carbure de tungstène
- Livrés dans un emballage individuel

Fonctions :
- Marche/Arrêt
- Conversion mm/pouces
- Zéro flottant
- Sortie de données

- Norma de fábrica
- Base de fundición con columna de acero especial
- Ajuste fino y bloqueo
- Gran pantalla LCD
- Puesta a cero en cualquier posición
- Punta de trazar de carburo de tungsteno
- Suministrados en paquetes individuales

Funciones :
- Encendido/Apagado
- Selección mm/pulgadas
- Puesta a cero en cualquier posición
- Salida de datos

1800 1.. :
Trusquins

1800 1.. :
Calibre de alturas

1802 1.. :
Boîte en bois

1802 1.. :
Caja de madera

1800 5.. :
Pointe à tracer en carbure de tungstène

1800 5.. :
Punta de trazar de carburo de tungsteno

1850 205 :
Câble de données 2 m

1850 205 :
Cable de datos 2 m

mm	inch	mm	inch	Base / Base mm	kg	Nº	Nº	Nº
300	12	0,01	.0005	65x110	4,0	1800 101s	1802 101	1800 501
600	24	0,01	.0005	65x110	4,5	1800 102s	1802 102	1800 502
1000	40	0,01	.0005	120x180	8,5	1800 103s	1802 103	1800 503

Trusquins et traceurs à vernier
Modèle de précision

Calibres de alturas y gramiles con nonio
Modelo de precisión

- Norme constructeur
- Base et colonne en acier spécial trempé
- Ajustement fin et blocage
- Lecture sans parallaxe
- Faces de lecture en chrome satiné, graduation et vernier au même niveau
- Pointe à tracer en carbure de tungstène
- Livrés dans un emballage individuel

- Norma de fábrica
- Base y columna de acero especial templado
- Ajuste fino y bloqueo
- Lectura sin paralaje
- Caras de lectura en cromo mate, graduación y nonio en el mismo nivel
- Punta de trazar de carburo de tungsteno
- Suministrados en paquetes individuales

1832 1.. :
Base en acier trempé, surface supérieure utilisable en tant que table de mesure, avec support additionnel de comparateur

1832 1.. :
Base de acero templado, superficie superior utilizable como mesa de medida, con soporte adicional de comparador

1802 1.. :
Boîte en bois

1802 1.. :
Caja de madera

1803 101 / 1803 102 :
Pointe à tracer en carbure de tungstène 65 / 75 mm

1803 101 / 1803 102 :
Punta de trazar de carburo de tungsteno 65 / 75 mm

1804 101 / 1804 102 :
Pointe à tracer en carbure de tungstène 120 /150 mm

1804 101 / 1804 102 :
Punta de trazar de carburo de tungsteno 120 /150 mm

1805 1.. :
Support de comparateur 170 mm

1805 1.. :
Soporte de comparador 170 mm

mm	mm	Base / Base mm	kg	Nº	Nº	Nº	Nº	Nº
300	1/50	60 x 100	3,7	1832 101	1802 101	1803 101	1804 101	1805 101
600	1/50	110 x 160	13,6	1832 102	1802 102	1803 102	1804 102	1805 101
1000	1/50	110 x 160	18,5	1832 103	1802 103	1803 102	1804 102	1805 101

Trusquins et traceurs à vernier

Calibres de altura y gramiles con nonio

- Norme constructeur
- Base en fonte de fer et colonne en acier spécial
- Ajustement fin avec manivelle (crémaillère et pignon), et blocage
- Lecture sans parallaxe, graduation et vernier au même niveau
- Faces de lecture en chrome satiné
- 2 graduations pour pointes à tracer droites et coudées
- Règle et vernier interchangeables
- Pointe à tracer droite trempée
- Livrés dans un emballage individuel

- Norma de fábrica
- Base de fundición y columna de acero especial
- Ajuste fino con manivela (piñón y cremallera) y bloqueo
- Lectura sin paralaje, graduación y nonio al mismo nivel
- Caras de lectura en cromo mate
- 2 graduaciones para puntas de trazar rectas y acodadas
- Regla y nonio intercambiables
- Punta de trazar recta templada
- Suministrados en paquetes individuales

1847 1.. :
Trusquins

1847 1.. :
Calibres de altura

1802 5.. :
Boîte en bois

1802 5.. :
Caja de madera

1848 101 / 1848 102 :
Pointe à tracer droite en carbure de tungstène 270 /350 mm

1848 101 / 1848 102 :
Punta de trazar recta de carburo de tungsteno 270 /350 mm

1848 103 / 1848 104 :
Pointe à tracer coudée en carbure de tungstène 270 /350 mm

1848 103 / 1848 104 :
Punta de trazar acodada de carburo de tungsteno 270 /350 mm

1848 105 / 1848 106 :
Support de comparateur

1848 105 / 1848 106 :
Soporte de comparador

! Echelle rétrécie, sur demande.

! Escala reducida bajo demanda.

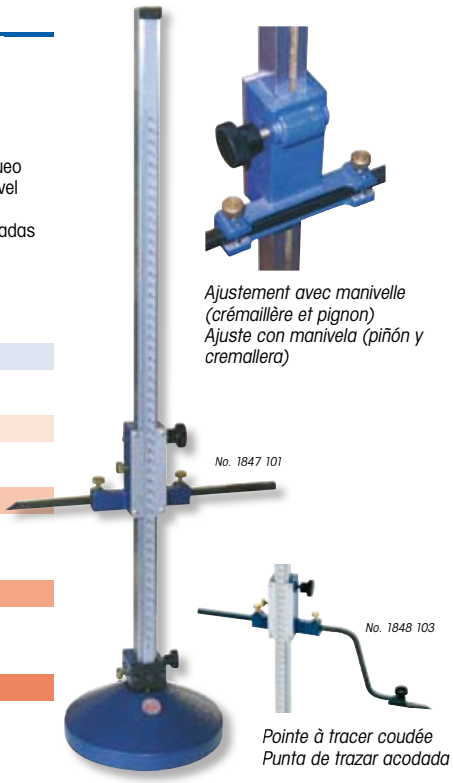

Ajustement avec manivelle (crémaillère et pignon)
Ajuste con manivela (piñón y cremallera)

Pointe à tracer coudée
Punta de trazar acodada

mm	mm	Base / Base Ø mm	kg	Nº	Nº	Nº	Nº	Nº
600	1/10	160	5,6	1847 101	1802 501	1848 101	1848 103	1848 105
1000	1/10	160	7,0	1847 102	1802 502	1848 101	1848 103	1848 105
1500	1/10	280	27,5	1847 103	1802 503	1848 102	1848 104	1848 106
2000	1/10	280	34,0	1847 104	1802 504	1848 102	1848 104	1848 106

Trusquins et traceurs à vernier

Calibres de altura y gramiles con nonio

- Norme constructeur
- Base en fonte de fer et colonne en acier spécial
- Ajustement fin avec manivelle (crémaillère et pignon), et blocage
- Lecture sans parallaxe, graduation et vernier au même niveau
- Faces de lecture en chrome satiné
- Règle et vernier interchangeables
- Pointe à tracer trempée
- Livrés dans un emballage individuel

- Norma de fábrica
- Base de fundición y columna de acero especial
- Ajuste fino con manivela (piñón y cremallera) y bloqueo
- Lectura sin paralaje, graduación y nonio al mismo nivel
- Caras de lectura en cromo mate
- Regla y nonio intercambiables
- Punta de trazar templada
- Suministrados en paquetes individuales

1837 1.. :
Trusquins

1837 1.. :
Calibres de alturas

1802 1.. :
Boîte en bois

1802 1.. :
Caja de madera

1838 101 :
Pointe à tracer en carbure de tungstène 65 mm

1838 101 :
Punta de trazar de carburo de tungsteno 65 mm

1838 102 :
Pointe à tracer en carbure de tungstène 120 mm

1838 102 :
Punta de trazar de carburo de tungsteno 120 mm

1839 101 :
Support de comparateur

1839 101 :
Soporte de comparador

! Modèles avec vernier au 1/50 mm, sur demande.

! Modelos con nonio bajo demanda.

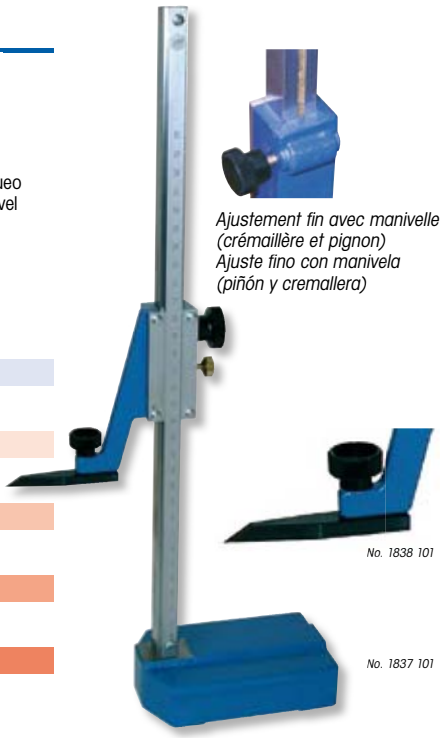

Ajustement fin avec manivelle (crémaillère et pignon)
Ajuste fino con manivela (piñón y cremallera)

No. 1838 101

No. 1837 101

mm	mm	Base / Base mm	kg	№	№	№	№	№
300	1/20	75 x 120	2,5	1837 101	1802 101	1838 101	1838 102	1839 101
500	1/20	75 x 120	3,0	1837 102	1802 102	1838 101	1838 102	1839 101

Trusquins et traceurs à vernier Modèle d'atelier

Calibres de alturas y gramiles con nonio Modelo de taller

- Norme constructeur
- Vis de blocage
- Ajustement fin avec roue de friction
- Base en fonte de fer et colonne en acier spécial
- Faces de lecture en chrome satiné
- Pointe à tracer coudée en carbure de tungstène
- Livrés dans un emballage individuel

- Norma de fábrica
- Tornillo de bloqueo
- Ajuste fino con rueda de arrastre
- Base de fundición y columna de acero especial
- Caras de lectura en cromo mate
- Punta de trazar acodada de carburo de tungsteno
- Suministrados en paquetes individuales

1841 1.. :
Trusquins

1841 1.. :
Calibres de altura

1844 101 / 1844 103 :
Pointe à tracer droite en carbure de tungstène

1844 101 / 1844 103 :
Punta de trazar recta de carburo de tungsteno

1845 101 / 1845 103 :
Pointe à tracer coudée en carbure de tungstène

1845 101 / 1845 103 :
Punta de trazar acodada de carburo de tungsteno

1846 101 / 1846 103 :
Support de comparateur

1846 101 / 1846 103 :
Soporte de comparador

No. 1841 101

mm	mm	Base / Base mm	kg	№	№	№	№
300	1/20	80 x 105	2,5	1841 101	1844 101	1845 101	1846 101
500	1/20	100 x 130	3,0	1841 102	1844 101	1845 101	1846 101
1000	1/20	120 x 200	7,0	1841 104	1844 103	1845 103	1846 103
1500	1/20	150 x 200	14	1841 105	1844 103	1845 103	1846 103
2000	1/20	150 x 250	16	1841 106	1844 103	1845 103	1846 103

Trusquins et traceurs à vernier STANDARD

Calibres de altura y gramiles con nonio ESTANDAR

- Norme constructeur
- Ajustement fin et blocage
- Base en fonte de fer et colonne en acier spécial
- Lecture avec loupe
- Faces de lecture en chrome satiné
- Pointe à tracer en carbure de tungstène
- Livrés dans un emballage individuel

- Norma de fábrica
- Ajuste fino y bloqueo
- Base de fundición y columna de acero especial
- Lectura con lupa
- Caras de lectura en cromo mate
- Punta de trazar de carburo de tungsteno
- Suministrados en paquetes individuales

5094 5.. :
Pointe à tracer en carbure de tungstène

5094 5.. :
Punta de trazar de carburo de tungsteno

mm	mm	Base / Base mm	kg	Nº	Nº
300	1/50	85 x 125	3,5	**5094 101**	**5094 501**
450	1/50	85 x 125	7,5	**5094 102**	**5094 502**
600	1/50	120 x 180	8,5	**5094 103**	**5094 503**
1000	1/50	120 x 180	12,0	**5094 104**	**5094 504**

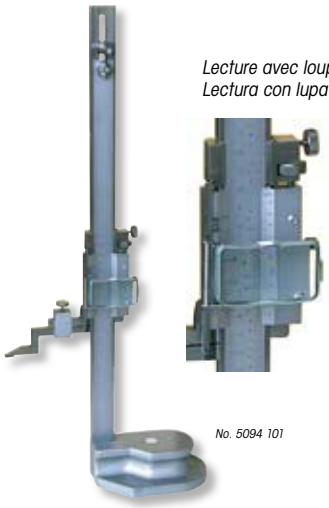

Lecture avec loupe
Lectura con lupa

No. 5094 101

Trusquins de traçage UNIVERSEL Tige pivotante

Gramiles UNIVERSAL Guía pivotante

- Réglage libre de la pointe à tracer
- Base en V en fonte de fer
- Ajustement fin de la tige
- Livrés dans un emballage individuel

- Regulación libre de la punta de trazar
- Base en V de fundición
- Ajuste fino de la guía
- Suministrados en paquetes individuales

mm	Ø mm	Base / Base mm	kg	Nº
300	8	100x70x50	2,2	**5100 101**
400	10	100x70x50	2,3	**5100 102**
500	10	100x70x50	2,5	**5100 103**

No. 5100 101

Trusquins de traçage

Gramiles

- Ajustement libre de la pointe à tracer
- Base en fonte de fer avec tige cylindrique
- Livrés dans un emballage individuel

- Ajuste libre de la punta de trazar
- Base de fundición con guía cilíndrica
- Suministrados en paquetes individuales

! Autres dimensions sur demande.

! Otras dimensiones bajo demanda.

mm	Ø mm	Base / Base Ø mm	kg	Nº
300	10	85	2,4	**5101 102**
500	14	110	5,0	**5101 104**

No. 5101 102

Pieds à coulisse à compas

Pies de rey con compás Compases pie de rey

- Vis de blocage
- Acier spécial
- Faces de lecture en chrome satiné
- Livrés dans un emballage individuel

- Tornillo de bloqueo
- Acero especial
- Caras de lectura cromo mate
- Suministrados en paquetes individuales

5108 1.. :
Pointes à tracer trempées

5108 1.. :
Puntas de trazar templadas

5108 2.. :
Pointes à tracer en carbure de tungstène

5108 2.. :
Puntas de trazar de carburo de tungsteno

! Autres dimensions sur demande.

! Otra dimensiones bajo demanda.

mm	pour / para Ø mm	mm	mm	kg	Nº	Nº
200	400	40	0,1	0,18	**5108 103**	**5108 203**
300	600	40	0,1	0,25	**5108 105**	**5108 205**

No. 5108 103

Compas à verge

- Vis de blocage
- Tige cylindrique en tube d'acier avec graduation 1/1 mm
- Pointes interchangeables en acier trempé
- Livrés dans un emballage individuel

5104 2.. :
Avec ajustement fin

5105 101 / 5105 102 :
Pointes de rechange en acier trempé (paires)

5105 201 / 5105 202 :
Pointes de rechange en carbure de tungstène (paires)

! Capacités de mesure supérieures, sur demande.

Compás de varas

- Tornillo de bloqueo
- Guía cilíndrica de tubo de acero con graduación 1/1 mm
- Puntas intercambiables de acero templado
- Suministrados en paquetes individuales

5104 2.. :
Con ajuste fino

5105 101 / 5105 102 :
Puntas de recambio de acero templado (parejas)

5105 201 / 5105 202 :
Puntas de recambio de carburo de tungsteno (parejas)

! Capacidades de medida mayores bajo demanda.

No. 5104 201

mm	mm	kg	№	№	№
500	1/10	0,90	5104 201	5105 101	5105 201
1000	1/10	1,50	5104 202	5105 101	5105 201
1500	1/10	2,10	5104 203	5105 101	5105 201
2000	1/10	2,80	5104 204	5105 101	5105 201
3000	1/10	5,50	5104 205	5105 102	5105 202
4000	1/10	6,80	5104 206	5105 102	5105 202
5000	1/10	8,10	5104 207	5105 102	5105 202

Compas à verge

- Vis de blocage
- Tige plate en acier, avec graduation 1/1 mm
- Pointes interchangeables en acier
- Livrés dans un emballage individuel

5106 2.. :
Avec ajustement fin

5106 3.. :
Ajustement fin par roue de friction

5107 101 :
Pointes de rechange en acier trempé (paires)

5107 201 :
Pointes de rechange en carbure de tungstène (paires)

! Capacités de mesure supérieures sur demande.

Compás de varas

- Tornillo de bloqueo
- Guía plana de acero, con graduación 1/1 mm
- Puntas intercambiables de acero
- Suministrados en paquetes individuales

5106 2.. :
Con ajuste fino

5106 3.. :
Ajuste fino por rueda de arrastre

5107 101 :
Puntas de recambio de acero templado (parejas)

5107 201 :
Puntas de recambio de carburo de tungsteno (parejas)

! Capacidades de medida mayores bajo demanda.

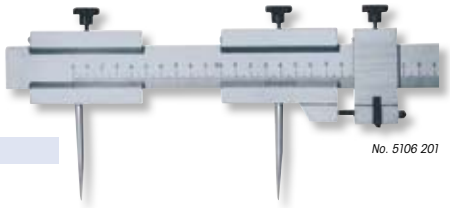
No. 5106 201

No. 5106 301

mm	mm	kg	№	№	№	№
500	1/10	2,6	5106 201	5106 301	5107 101	5107 201
1000	1/10	2,2	5106 202	5106 302	5107 101	5107 201
1500	1/10	2,9	5106 203	5106 303	5107 101	5107 201
2000	1/10	6	5106 204	5106 304	5107 101	5107 201
3000	1/10	8,7	5106 205	5106 305	5107 101	5107 201

Pieds à coulisse de traçage à vernier avec galet

Pies de rey de trazado con nonio con rodillo

INOX

- Vis de blocage
- Acier trempé inoxydable
- Faces de lecture en chrome satiné
- Pointe à tracer trempée, interchangeable
- Livrés dans un sac en imitation cuir

- Tornillo de bloqueo
- Acero inoxidable templado
- Caras de lectura cromo mate
- Punta de trazar templada intercambiable
- Suministrados en funda imitación cuero

No. 1905 201

1905 201 / 1905 203:
Pieds à coulisse de traçage à vernier

1905 201 / 1905 203:
Pies de rey de trazado con nonio

1905 3.. :
Boîte en bois

1905 3.. :
Caja de madera

1905 205 :
Pointe de rechange trempée

1905 205 :
Punta de recambio templada

mm	inch	mm	inch	kg	№	№
200	8	1/10	1/128	0,18	1905 201	1905 301
400	16	1/10	1/128	0,36	1905 203	1905 303

Pieds à coulisse de traçage à vernier

Pies de rey de trazado con nonio

- Ajustement fin et blocage
- Acier spécial trempé
- Faces de lecture en chrome satiné
- Livrés dans un emballage individuel

- Ajuste fino y bloqueo
- Acero especial templado
- Caras de lectura cromo mate
- Suministrados en paquetes individuales

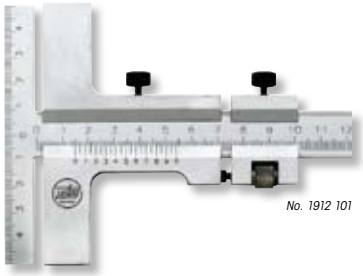

No. 1912 101

1912 1.. :
Pieds à coulisse de traçage à vernier

1912 1.. :
Pies de rey de trazado con nonio

1910 2.. :
Boîte en bois

1910 2.. :
Caja de madera

mm	mm	mm	kg	№	№
160	100	1/20	0,36	1912 101	1910 201
250	140	1/20	0,33	1912 102	1910 202
300	160	1/20	0,48	1912 103	1910 203
500	160	1/20	0,67	1912 105	1910 205

Pieds à coulisse de traçage à vernier

Pies de rey de trazado con nonio

INOX

- Vis de blocage
- Acier trempé inoxydable
- Pointe à tracer trempée interchangeable
- Livrés dans un emballage individuel

- Tornillo de bloqueo
- Acero inoxidable templado
- Punta de trazar templada intercambiable
- Suministrados en paquetes individuales

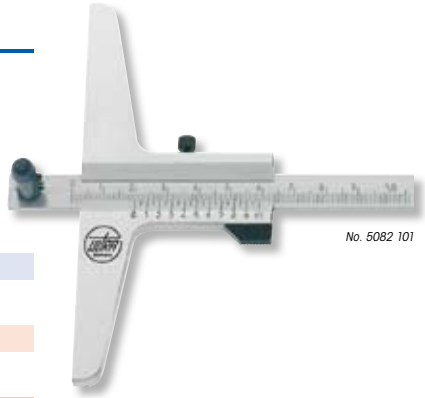

No. 5082 101

5082 1.. :
Pieds à coulisse de traçage à vernier

5082 1.. :
Pies de rey de trazado con nonio

5083 101 :
Pointe de rechange trempée

5083 101 :
Punta de recambio templada

5083 102 :
Pointe de rechange en carbure de tungstène

5083 102 :
Punta de recambio de carburo de tungsteno

mm	mm	mm	kg	№	№	№
200	110	1/20	0,36	5082 101	5083 101	5083 102
300	110	1/20	0,33	5082 102	5083 101	5083 102

Jauges de mesure de diamètre pour trous de centrage

Galgas de diámetros para agujeros de centrado

INOX

- Lecture directe du diamètre du trou de centrage selon la formule A-B-C-R DIN332
- Vis de blocage
- Acier inoxydable, face de butée trempée
- Livrées dans une boîte en bois

- Lectura directa del diámetro del agujero de centrado según la fórmula A-B-C-R DIN332
- Tornillo de bloqueo
- Acero inoxidable, cara del tope templada
- Suministradas en caja de madera

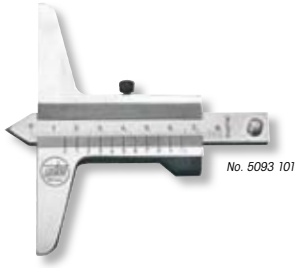
No. 5093 101

mm	mm	mm	kg	Nº
80	100	1/10	0,28	**5093 101**

Pieds à coulisse de pointage du centre

Píes de rey de marcado del centro

- Vis de blocage
- Acier spécial, face de butée trempée
- Faces de lecture en chrome dur, finition mate
- Livrés dans un emballage individuel

- Tornillo de bloqueo
- Acero especial, cara del tope templada
- Caras de lectura de cromo duro, acabado mate
- Suministrados en paquetes individuales

No. 5098 501

mm	mm	kg	Nº
160x160	1/20	0,45	**5098 501**

Jauges de traçage

Calibres de trazado

- Vis de blocage
- Barre en tube cylindrique d'acier, avec graduation 1/1 mm
- Pointe à tracer trempée interchangeable
- Livrées dans un emballage individuel

- Tornillo de bloqueo
- Barra en tubo cilíndrico de acero, con graduación 1/1 mm
- Punta de trazar templada intercambiable
- Suministrados en paquetes individuales

5112 1.. :
Butée rectangulaire, avec ajustement fin

5112 1.. :
Tope rectangular, con ajuste fino

5113 1.. :
Butée ronde, sans ajustement fin

5113 1.. :
Tope redondo, sin ajuste fino

5114 101 :
Pointe de rechange trempée pour No. 5112 1..

5114 101 :
Punta de recambio templada para No. 5112 1..

5114 103 :
Pointe de rechange trempée pour No. 5113 1..

5114 103 :
Punta de recambio templada para No. 5113 1..

No. 5112 102
No. 5113 102

mm	mm	kg	Nº	Nº	Nº	Nº
200	1/10	0,40	**5112 101**	**5114 101**	-	-
300	1/10	0,50	**5112 102**	**5114 101**	**5113 102**	**5114 103**
400	1/10	0,60	**5112 103**	**5114 101**	-	-
500	1/10	0,70	**5112 104**	**5114 101**	**5113 104**	**5114 103**

Jauges de traçage

Calibres de trazado

INOX

- Vis de blocage
- Règle plate en acier inoxydable, avec graduation 1/1 mm
- Arête de traçage trempée
- Faces de lecture en chrome satiné
- Livrées dans un emballage individuel

- Tornillo de bloqueo
- Regla plana de acero inoxidable con graduación 1/1 mm
- Arista de trazado templada
- Caras de lectura de cromo mate
- Suministrados en paquetes individuales

No. 5115 101

mm	mm	kg	Nº
200	1/1	0,42	**5115 101**
250	1/1	0,45	**5115 102**
300	1/1	0,50	**5115 103**

Pieds à coulisse de réglage pour fraises

Pies de rey de reglaje para fresas

INOX

- Vis de blocage
- Acier inoxydable, face de la butée trempée
- Longueur de la butée 100 mm
- Faces de lecture en chrome satiné
- Livrés dans un emballage individuel

- Tornillo de bloqueo
- Acero inoxidable, cara del tope templada
- Longitud del tope 100 mm
- Caras de lectura de cromo mate
- Suministrados en paquetes individuales

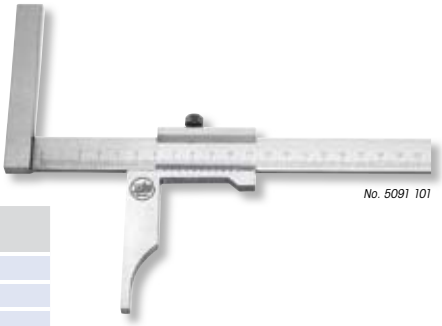
No. 5091 101

mm	mm	mm	kg	Nº
150	70	1/20	0,22	**5091 101**
200	80	1/20	0,27	**5091 102**
300	80	1/20	0,31	**5091 103**

Compas à pointes

Compases de puntas
Compases para el taller

- Charnière à rivet
- Pointes trempées
- Livrés dans un emballage individuel

- Giro con remache
- Puntas templadas
- Suministrados en paquetes individuales

5124 1.. :
Compas à pointes

5125 1.. :
Compas avec arc de cercle de réglage

5126 1.. :
Compas avec arc de cercle de réglage et support de crayon

5124 1.. :
Compases de puntas

5125 1.. :
Compases con arco de círculo de reglaje

5126 1.. :
Compases con arco de círculo de reglaje y soporte de lápiz

! Longueurs de branches supérieures sur demande.

! Patas con longitudes mayores bajo demanda.

A mm	kg	Nº	Nº	Nº
150	0,10	**5124 101**	**5125 101**	**5126 101**
200	0,18	**5124 102**	**5125 102**	**5126 102**
250	0,26	**5124 103**	**5125 103**	**5126 103**
300	0,33	**5124 104**	**5125 104**	**5126 104**
400	0,75	**5124 105**	**5125 105**	**5126 105**
500	0,90	**5124 106**	**5125 106**	**5126 106**

Compas d'intérieur et d'extérieur

Compases de interiores y exteriores

- Charnière à rivet
- Livrés dans un emballage individuel

- Giro con remache
- Suministrados en paquetes individuales

5127 1.. :
Compas d'intérieur

5128 1.. :
Compas d'extérieur

5127 1.. :
Compases de interiores

5128 1.. :
Compases de exteriores

! Longueurs de branches supérieures sur demande.

! Patas de longitudes mayores bajo demanda.

A mm	kg	Nº	Nº
150	0,05	**5127 101**	**5128 101**
200	0,10	**5127 102**	**5128 102**
250	0,16	**5127 103**	**5128 103**
300	0,20	**5127 104**	**5128 104**
400	0,46	**5127 105**	**5128 105**
500	0,60	**5127 106**	**5128 106**

Compas à ressort

- Jambes carrées
- Réglage rapide
- Pointes trempées
- Livrés dans un emballage individuel

5129 1.. :
Pointes fixes

5129 2.. :
Pointes interchangeables

5130 101 :
Pointes de rechange trempées (paire)

5130 201 :
Pointes de rechange en carbure de tungstène (paire)

Compases de resorte

- Patas cuadradas
- Reglaje rápido
- Puntas templadas
- Suministrados en paquetes individuales

5129 1.. :
Puntas fijas

5129 2.. :
Puntas intercambiables

5130 101 :
Puntas de recambio templadas (pareja)

5130 201 :
Puntas de recambio de carburo de tungsteno (pareja)

A mm	kg	Nº	Nº
75	0,06	5129 101	5129 201
100	0,08	5129 102	5129 202
125	0,10	5129 103	5129 203
150	0,11	5129 104	5129 204
175	0,13	5129 105	5129 205
200	0,14	5129 106	5129 206
250	0,18	5129 107	5129 207
300	0,22	5129 108	5129 208
400	0,33	5129 109	5129 209
500	0,50	5129 110	5129 210
600	0,62	5129 111	5129 211

Compas à ressort

- Jambes carrées
- Réglage rapide
- Extrémités de mesures trempées
- Livrés dans un emballage individuel

5131 1.. :
Compas d'intérieur

5132 1.. :
Compas d'extérieur

5133 1.. :
Compas de centrage

Compases de resorte

- Patas cuadradas
- Reglaje rápido
- Extremos de medida templados
- Suministrados en paquetes individuales

5131 1.. :
Compases de interiores

5132 1.. :
Compases de exteriores

5133 1.. :
Compases de centrado

A mm	kg	Nº	Nº	Nº
75	0,06	5131 101	5132 101	5133 101
100	0,08	5131 102	5132 102	5133 102
125	0,10	5131 103	5132 103	5133 103
150	0,11	5131 104	5132 104	5133 104
175	0,13	5131 105	5132 105	5133 105
200	0,14	5131 106	5132 106	5133 106
250	0,18	5131 107	5132 107	5133 107
300	0,22	5131 108	5132 108	5133 108
400	0,33	5131 109	5132 109	5133 109
500	0,50	5131 110	5132 110	5133 110
600	0,62	5131 111	5132 111	5133 111

Compas à pointes

- Charnière à vis
- Branches plates en acier
- Pointes interchangeables trempées
- Livrés dans un emballage individuel

5134 1.. :
Sans arc de cercle de réglage

5134 2.. :
Avec arc de cercle de réglage

5135 101 / 5135 102 :
Pointes de rechange trempées (paire)

5135 201 / 5135 202 :
Pointes de rechange en carbure de tungstène (paire)

Compases de puntas

- Giro con tornillo
- Patas planas de acero
- Puntas intercambiables templadas
- Suministrados en paquetes individuales

5134 1.. :
Sin arco de círculo de reglaje

5134 2.. :
Con arco de círculo de reglaje

5135 101 / 5135 102 :
Puntas de recambio templadas (pareja)

5135 201 / 5135 202 :
Puntas de recambio de carburo de tungsteno (pareja)

A mm	kg	Nº	Nº	Nº	Nº
150	0,11	5134 101	5134 201	5135 101	5135 201
200	0,17	5134 102	5134 202	5135 101	5135 201
250	0,23	5134 103	5134 203	5135 101	5135 201
300	0,30	5134 104	5134 204	5135 101	5135 201
400	0,45	5134 105	5134 205	5135 102	5135 202
500	0,70	5134 106	5134 206	5135 102	5135 202

Compas d'intérieur et d'extérieur

- Charnière à rivet
- Acier spécial, graduation 1/1 mm
- Faces de lecture en chrome satiné
- Livrés dans un emballage individuel

Compases de interiores y exteriores

- Giro con remache
- Acero especial, graduación 1/1 mm
- Caras de lectura de cromo mate
- Suministrados en paquetes individuales

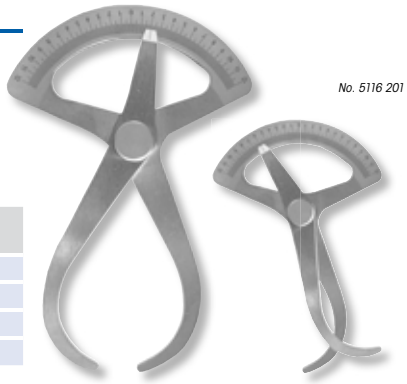

mm	mm	mm	kg	Nº
120 – 0 – 120	1	190	0,2	5116 201
160 – 0 – 160	1	250	0,3	5116 202
200 – 0 – 200	1	310	0,5	5116 203
300 – 0 – 300	1	460	0,9	5116 205

Coupeurs de disques

- Acier spécial
- Poignée en bois
- Graduation de la tige 1/1 mm
- Couteau trempé
- Livrés dans un emballage individuel

5136 1.. :
1 couteau

5136 2.. :
2 couteaux

5136 501 :
Couteau de rechange trempé

Cortadores de discos

- Acero especial
- Empuñadura de madera
- Graduación de la guía 1/1 mm
- Cuchilla templada
- Suministrados en paquetes individuales

5136 1.. :
1 cuchilla

5136 2.. :
2 cuchillas

5136 501 :
Cuchilla de recambio templada

mm	pour / para Ø mm	kg	Nº	Nº
100	200	0,45	5136 101	5136 201
150	300	0,50	5136 102	5136 202
200	400	0,55	5136 103	5136 203
300	600	0,65	5136 104	5136 204
400	800	0,75	5136 105	5136 205
500	1000	0,95	5136 106	5136 206

Pointes à tracer, en acier

Puntas de trazar, acero

- Acier trempé au chrome vanadium
- D'une seule pièce, avec bague
- 1 pointe droite
- Livrées dans un emballage individuel

- Acero templado al cromo vanadio
- De una sola pieza, con anilla
- 1 punta recta
- Suministradas en paquetes individuales

No. 5118 101

mm	Ø mm	kg	Nº
200	4	0,02	**5118 101**

Pointes à tracer, en acier

Puntas de trazar, acero

- Acier trempé au chrome vanadium
- D'une seule pièce, avec manche moleté
- Livrées dans un emballage individuel

- Acero templado al cromo vanadio
- De una sola pieza, con mango moleteado
- Suministradas en paquetes individuales

5118 102 :
1 pointe droite

5118 102 :
1 punta recta

5118 104 :
1 pointe droite et 1 pointe coudée

5118 104 :
1 punta recta y 1 punta acodada

No. 5118 102

No. 5118 104

mm	Ø mm	kg	Nº
180	5	0,03	**5118 102**
190	4	0,03	**5118 104**

Pointes à tracer, en acier

Puntas de trazar, acero

- Acier trempé au chrome vanadium
- Manche moleté
- Pointes vissées
- Livrées dans un emballage individuel

- Acero templado al cromo vanadio
- Mango moleteado
- Puntas roscadas
- Suministradas en paquetes individuales

5118 107 :
1 pointe droite

5118 107 :
1 punta recta

5118 108 :
1 pointe droite et 1 pointe coudée

5118 108 :
1 punta recta y 1 punta acodada

5119 101 :
Pointe de rechange droite

5119 101 :
Punta de recambio recta

5119 102 :
Pointe de rechange coudée

5119 102 :
Punta de recambio acodada

No. 5118 107

No. 5118 108

mm	Ø mm	kg	Nº
175	4/8	0,04	**5118 107**
250	4/8	0,05	**5118 108**

Pointes à tracer, en carbure de tungstène

Puntas de trazar, carburo de tungsteno

- Manche hexagonal
- 1 pointe droite
- Livrées dans un emballage individuel

- Mango hexagonal
- 1 punta recta
- Suministradas en paquetes individuales

5120 101 :
Pointe fixe

5120 101 :
Punta fija

5120 105 :
Pointe interchangeable

5120 105 :
Punta intercambiable

5119 203 :
Pointe de rechange

5119 203 :
Punta de recambio

5121 201 :
Clip à fixer

5121 201 :
Clip de fijación

|↔| mm	Ø mm	kg	№
150	6	0,04	**5120 101**
140	6	0,05	**5120 105**

Pointes à tracer, en carbure de tungstène

Puntas de trazar, carburo de tungsteno

- Manche moleté
- Pointes vissées
- Livrées dans un emballage individuel

- Mango moleteado
- Puntas roscadas
- Suministradas en paquetes individuales

5120 103 :
1 pointe droite

5120 103 :
1 punta recta

5120 104 :
1 pointe droite et 1 pointe coudée

5120 104 :
1 punta recta y 1 punta acodada

5119 201 :
Pointe de rechange droite

5119 201 :
Punta de recambio recta

5119 202 :
Pointe de rechange coudée

5119 202 :
Punta de recambio acodada

|↔| mm	Ø mm	kg	№
175	4/8	0,04	**5120 103**
250	4/8	0,05	**5120 104**

Pointes à tracer, en carbure de tungstène

Puntas de trazar, carburo de tungsteno

- Corps en plastique
- Mécanisme drop-down
- Clip à fixer
- 1 pointe droite interchangeable
- Livrées dans un emballage individuel

- Cuerpo de plástico
- Mecanismo arriba-abajo
- Clip de fijación
- 1 punta recta intercambiable
- Suministradas en paquetes individuales

5120 106 :
Pointe à tracer en carbure de tungstène

5120 106 :
Punta de trazar, carburo de tungsteno

5119 204 :
Pointe de rechange

5119 204 :
Punta de recambio

|↔| mm	Ø mm	kg	№
150	2/8	0,04	**5120 106**

Icônes des produits
Iconos de los productos

DIN	Norme DIN Norma DIN
NORM	Norme constructeur Norma de fábrica
EG II	Classe de précision EC II Clase de precisión EC II
EG III	Classe de précision EC III Clase de precisión EC III
INOX	Acier inoxydable Acero inoxidable
	Acier trempé Acero templado
	Carbure de tungstène Carburo de tungsteno
	Céramique Cerámica
	Jauge de profondeur rectangulaire Varilla de profundidad rectangular
	Jauge de profondeur ronde Varilla de profundidad redonda
0,5 ±0 ±45	Pas de la broche 0.5 mm Paso del husillo 0.5 mm
0,5 ±0 ±90	Pas de la broche 1.0 mm Paso del husillo 1.0 mm
IP	Classes de protection IP Indice de protección IP
mm inch	Conversion mm/pouces Selección mm/pulgadas
°C °F	Conversion °C / °F Selección °C / °F
	Sortie de données Salida de datos
Bat	Piles Batería
Akku	Accumulateur Acumulador
230 V	Alimentation Alimentación
	Certificat d'étalonnage inclus Certificado de calibración incluido
	Sachet Bolsa
	Etui Caja

Table des icônes
Tabla de iconos

Nº	Numéro d'article Numero de artículo
	Poids propre Peso propio
GG	Grade de précision Grado de precisión
	Dimension nominale Dimensión nominal
	Pas Paso
	Lecture Lectura
	Capacité de mesure / de réglage Capacidad de medida / de reglaje
	Longueur des becs Longitud de bocas
	Longueur de semelle Longitud de puente
	Profondeur de mesure Profundidad de medida
	Profondeur de l'armature Profundidad de escote
	Gorge Garganta
	Hauteur Altura
	Largeur / Longueur Ancho / Longitud
	Dimensions x/y Dimensiones x/y
	Dimensions x/y/z Dimensiones x/y/z
	Surface de mesure / Poids surfacique Superficie de medida / Plato de pesada
	Section Sección
	Ø de la colonne / du boîtier Ø de la columna / del cuerpo
	Rectitude Rectitud
	Perpendicularité Perpendicularidad
	Parallélisme Paralelismo
	Forme cylindrique Cilindricidad
	Planéité Planitud
	Angle Angulo
	Rallonge Prolongación
	Echelle Escala
	Rotation horaire Rotación horaria
	Rotation anti-horaire Rotación anti-horaria
	Force de mesure/Poids de la pièce/Charge nominale Fuerza de medida / Peso de la pieza / Carga nominal
	Force d'adhésion Fuerza de adhesión
	Grossissement Amplificación

Structure des données d'articles :

Nom du produit

DIN

▶ Description

INOX **1234 1.. :** Version du produit

1235 1.. : Accessoires

! Explications

Estructura de los datos de los artículos:

Nombre del producto

▶ Descripción

1234 1.. : Versión del producto

1235 1.. : Accesorios

! Explicaciones

mm	kg	Nº	Nº
0 – 50	0,04	**1234 101**	**1235 101**
50 – 100	0,08	**1234 102**	**1235 102**
100 – 200	0,20	**1234 103**	**1235 103**

Unités de mesure internationales:

Unidades de medida internacionales:

Longueur / Longitudes

1 mm	0,03937 pouces/pulgadas
1 cm	0,3937 pouces/pulgadas
1 m	39,37 pouces/pulgadas = 3,28083 Pieds/Pies = 1,0936 Yard/Yardas
1 km	3280,83 Pieds/Pies = 1093,61 Yard/Yardas = 0,62137 Miles/Millas
1 pouce/pulgada	25,4 mm = 2,54 cm = 0,0254 m
1 Pied/Pie	304,8 mm = 30,48 cm = 0,3048 m
1 Yard/Yarda	0,9144 m
1 Mile/Milla	1,609 km

Poids / Peso

1 g	0,035 Onces/Onzas = 15,432 Grans/Granos
1 kg	2,2046 Livres/Libras = 35,274 Onces/Onzas(mo/me)
1 to	2204,6 Livres/Libras = 0,9842 To. longues/Ton. largas = 1,1023 To. courtes/Ton. cortas (mo/me)
1 Gran/Grano	0,0648 g
1 Once/Onza(mo/me) oz.	28,35 g
1 Livre/Libra(mo/me)lb.	0,4536 kg
1 To. courte/Ton.corta	0,907 to
1 To. longue/Ton. larga	1,016 to

Force / Fuerza

1 N	0,101972 kp = 0,224809 lb.f
1 kp	9,80665 N = 2,204623 lb.f
1 lb.f	4,448222 N = 0,453592 kp

Vitesse / Velocidad

1 km/h	0,62140 mph = 16,66670 m/min = 0,27780 m/sec
1 mph	1,60900 km/h = 26,82000 m/min = 0,44700 m/sec
1 ft/min	0,30480 m/min
1 m/min	3,28100 ft/min
1 ft/sec	0,30480 m/sec
1 m/sec	3,28100 ft/sec

Température / Temperatura

0 °C	32 °F
37,7 °C	100 °F
100 °C	212 °F
0 °F	-17.778 °C
100 °F	37.778 °C

Jean Louis MENEGON
Représentant et Conseiller
Région Sud Ouest
Tel : 06 76 08 96 83

Email: jlouismenegon@aol.com
www.menegon-metrologie.com

Visiter le site web :
www.menegon-metrologie.com